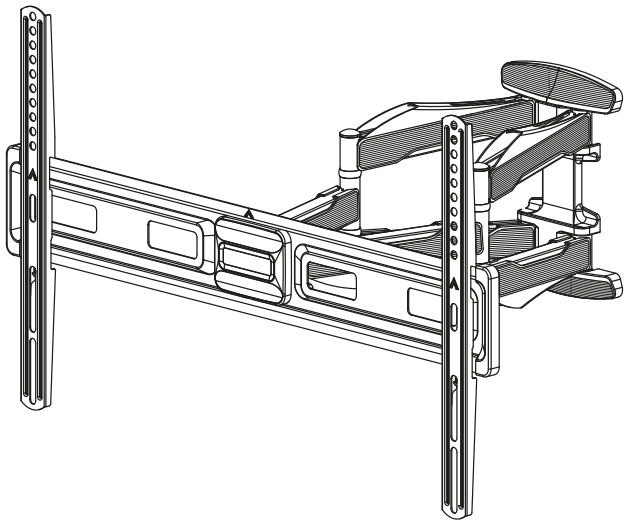

TV-Wandhalterung Basic FULLMOTION (L)

- Maximal flexible TV-Halterung für den optimalen Blickwinkel
- Das stufenlos einstellbare, doppelte Scherenarmgelenk sorgt für eine stabile Führung beim Herausziehen und zuverlässigen Halt
- Das integrierte Kabelmanagementsystem des Wandhalters schützt die Anschlusskabel und sorgt für eine saubere Optik ohne störende Kabel

Bildschirm-Größe:	94-203 cm (37-80“)
Belastbarkeit:	45 kg pro Bildschirm
VESA-Norm:	200x200,200x300,300x200, 200x400,400x200,300x300, 300x400,400x300,600x200, 400x400,600x300,600x400
Max. Abstand Montagelöcher:	600x400 mm
Abmessungen:	690x420x475 mm
Profile Wandabstand:	55-475 mm
Neigungsbereich:	+3°~-12°
Schwenkbereich:	+60°~-60°
Drehbereich:	+3°~-3°

TV Wall Mount Basic FULLMOTION (L)

- *Maximum flexible TV mount for an optimised viewing angle*
- *The infinitely adjustable, double scissor arm joint ensures stable guidance when extending the mount and a reliable hold*
- *The integrated cable management system protects the connection cables and ensures a clean look without cable clutter*

Screen size:	*94-203 cm (37-80“)*
Load capacity:	*45 kg per screen*
VESA standard:	*200x200,200x300,300x200, 200x400,400x200,300x300, 300x400,400x300,600x200, 400x400,600x300,600x400*
Max. distance mounting holes:	*600x400*
Dimensions:	*690x420x475 mm*
Wall distance profile:	*55-475 mm*
Tilt range:	*+3°~-12°*
Swivel range:	*+60°~-60°*
Rotation range:	*+3°~-3°*

Änderungen			Datum	Name
Datum	Name	gez.:	18.07.2024	alw
		gepr.:	18.07.2024	alw
		Norm:		
		Änderungen vorbehalten / *Subject to change*		

Bezeichnung
TV WH FULLMOTION Basic L (37-80) dual arm sw

goobay®

Blatt 1 von 1

Zeichnungs-Nr.: 71199